Codice: **YG040**
Lampada da giardino.
Corpo in alluminio e lenti di diffusione
Protezione e classe: IP43 – classe I
Portalampade E27 in ceramica – massimo 75Watt
Conforme allo standard IEC560598



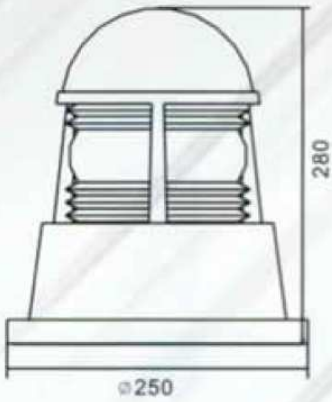


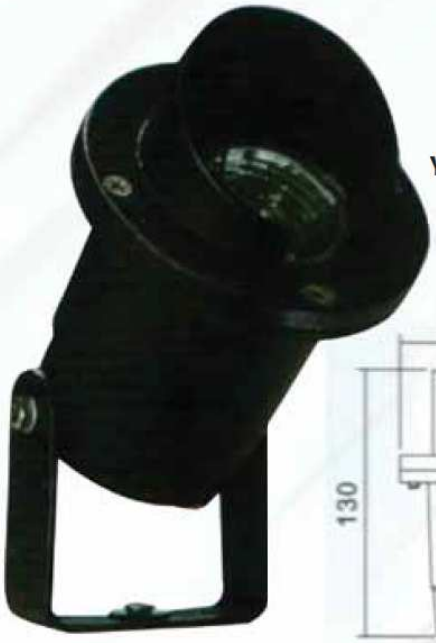

**YG038**

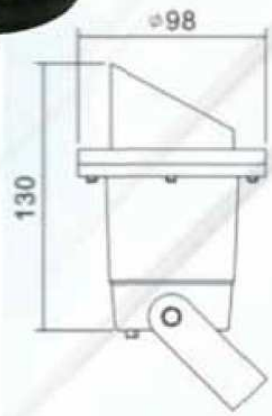




**YG039**

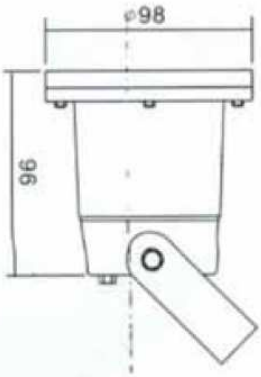


Codice: **YG038**
**YG039**
Proiettori
Corpo in alluminio e lenti di diffusione
Protezione e classe: IP68 – classe I
Portalampade Gu10, G5.3
Lampada: potenza massima 50watt
Conforme allo standard IEC560598